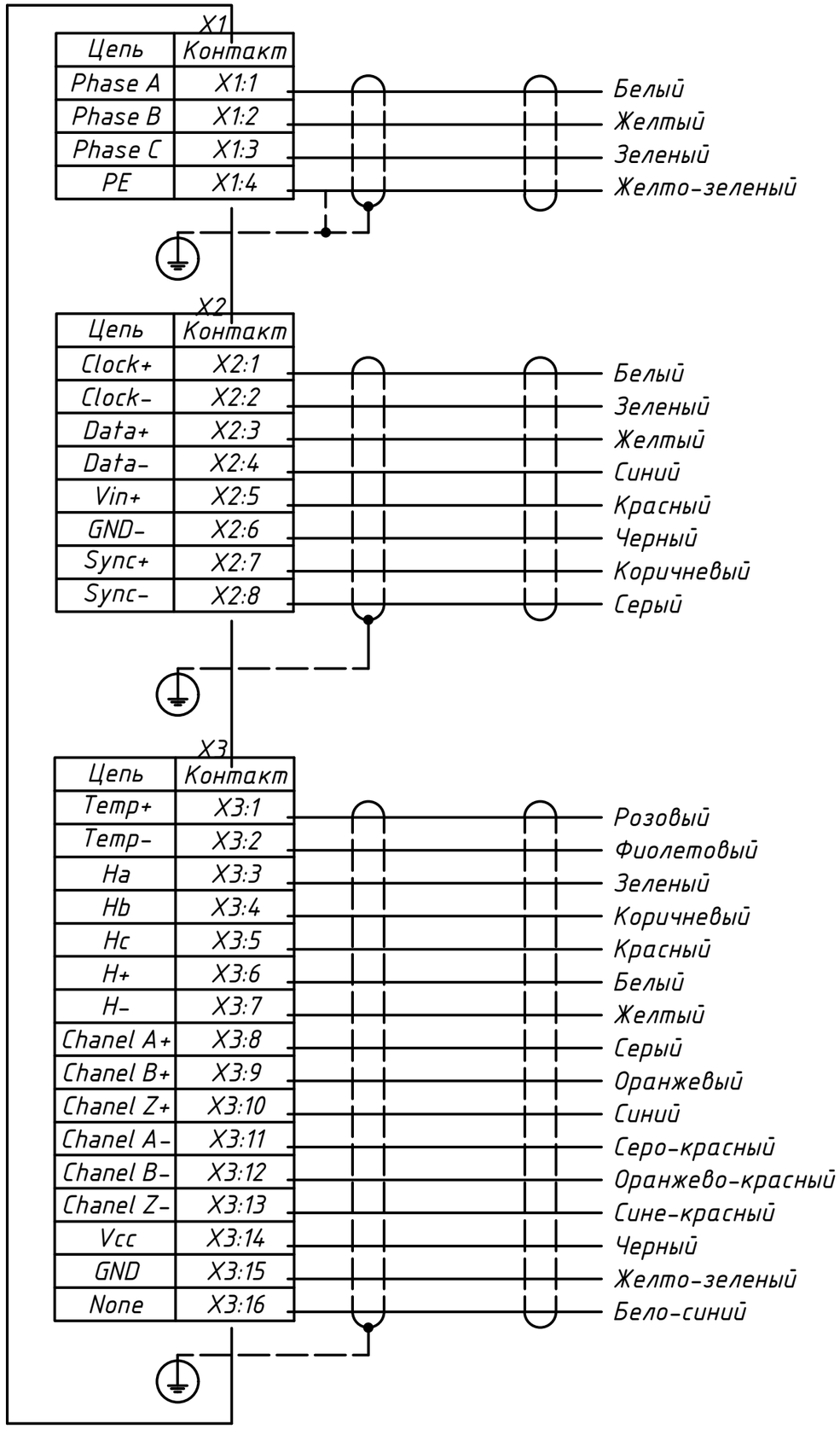
X1
Цепь
Контакт
Phase A
X1:1
Phase B
X1:2
Phase C
X1:3
PE
X1:4
Белый
Желтый
Зеленый
Желто-зеленый
X2
Цепь
Контакт
Clock+
X2:1
Clock-
X2:2
Data+
X2:3
Data-
X2:4
Vin+
X2:5
GND-
X2:6
Sync+
X2:7
Sync-
X2:8
Белый
Зеленый
Желтый
Синий
Красный
Черный
Коричневый
Серый
X3
Цепь
Контакт
Temp+
X3:1
Temp-
X3:2
Ha
X3:3
Hb
X3:4
Hc
X3:5
H+
X3:6
H-
X3:7
Chanel A+
X3:8
Chanel B+
X3:9
Chanel Z+
X3:10
Chanel A-
X3:11
Chanel B-
X3:12
Chanel Z-
X3:13
Vcc
X3:14
GND
X3:15
None
X3:16
Розовый
Фиолетовый
Зеленый
Коричневый
Красный
Белый
Желтый
Серый
Оранжевый
Синий
Серо-красный
Оранжево-красный
Сине-красный
Черный
Желто-зеленый
Бело-синий