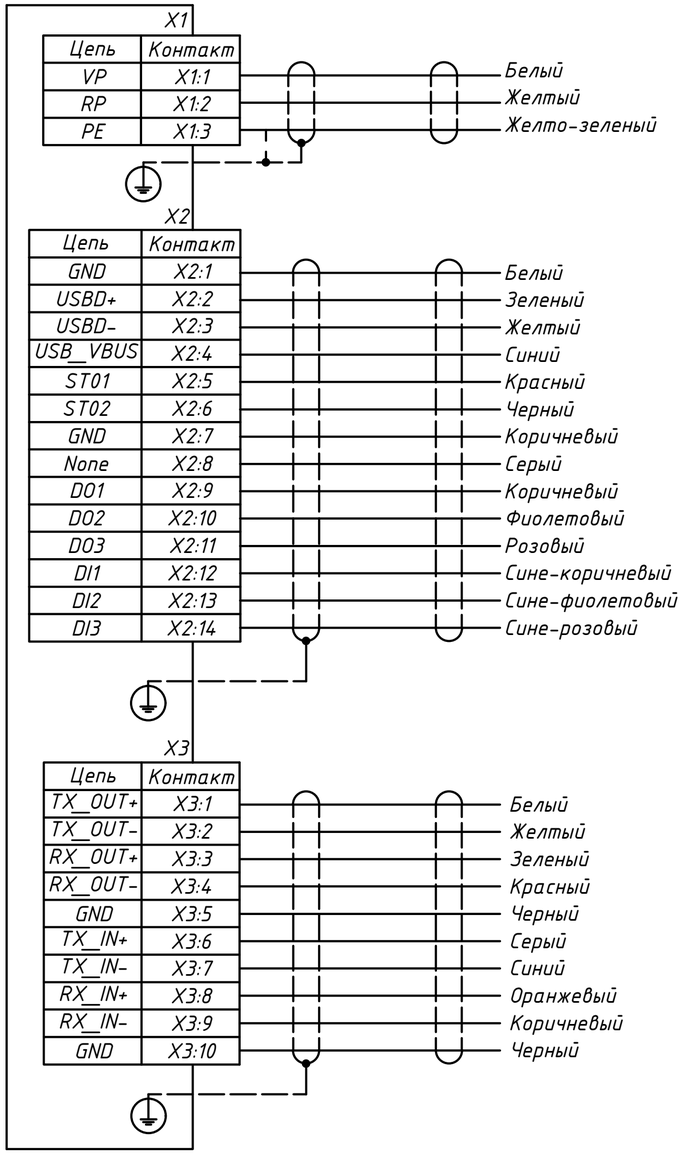
X1
Цепь
Контакт
VP
X1:1
RP
X1:2
PE
X1:3
Белый
Желтый
Желто-зеленый
X2
Цепь
Контакт
GND
X2:1
USBD+
X2:2
USBD-
X2:3
USB_VBUS
X2:4
ST01
X2:5
ST02
X2:6
GND
X2:7
None
X2:8
DO1
X2:9
DO2
X2:10
DO3
X2:11
DI1
X2:12
DI2
X2:13
DI3
X2:14
Белый
Зеленый
Желтый
Синий
Красный
Черный
Коричневый
Серый
Коричневый
Фиолетовый
Розовый
Сине-коричневый
Сине-фиолетовый
Сине-розовый
X3
Цепь
Контакт
TX_OUT+
X3:1
TX_OUT-
X3:2
RX_OUT+
X3:3
RX_OUT-
X3:4
GND
X3:5
TX_IN+
X3:6
TX_IN-
X3:7
RX_IN+
X3:8
RX_IN-
X3:9
GND
X3:10
Белый
Желтый
Зеленый
Красный
Черный
Серый
Синий
Оранжевый
Коричневый
Черный