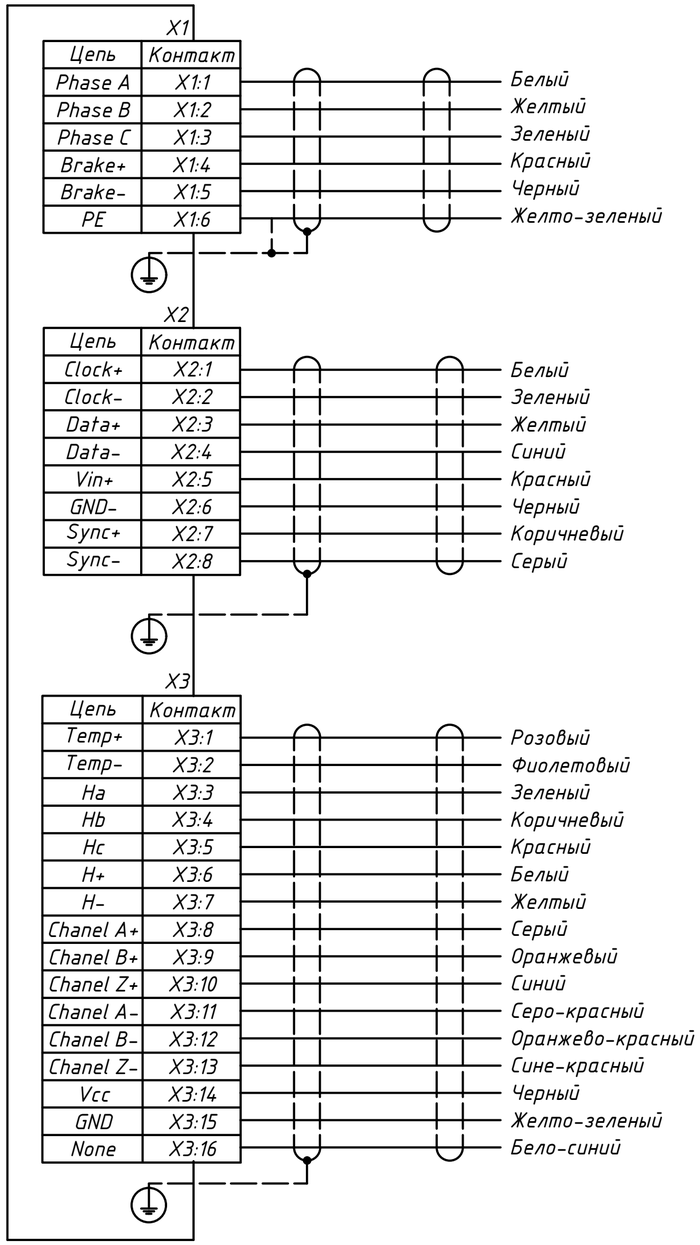
X1
Цепь
Контакт
Phase A
X1:1
Белый
Phase B
X1:2
Желтый
Phase C
X1:3
Зеленый
Brake+
X1:4
Красный
Brake-
X1:5
Черный
PE
X1:6
Желто-зеленый
X2
Цепь
Контакт
Clock+
X2:1
Белый
Clock-
X2:2
Зеленый
Data+
X2:3
Желтый
Data-
X2:4
Синий
Vin+
X2:5
Красный
GND-
X2:6
Черный
Sync+
X2:7
Коричневый
Sync-
X2:8
Серый
X3
Цепь
Контакт
Temp+
X3:1
Розовый
Temp-
X3:2
Фиолетовый
Ha
X3:3
Зеленый
Hb
X3:4
Коричневый
Hc
X3:5
Красный
H+
X3:6
Белый
H-
X3:7
Желтый
Chanel A+
X3:8
Серый
Chanel B+
X3:9
Оранжевый
Chanel Z+
X3:10
Синий
Chanel A-
X3:11
Серо-красный
Chanel B-
X3:12
Оранжево-красный
Chanel Z-
X3:13
Сине-красный
Vcc
X3:14
Черный
GND
X3:15
Желто-зеленый
None
X3:16
Бело-синий