1715RB Coreless BLDC Motor

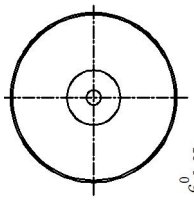

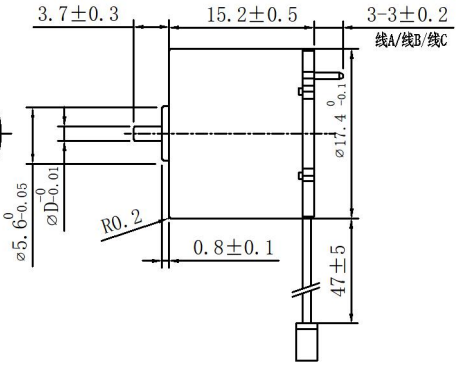

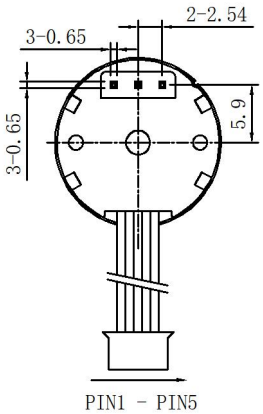

轴径 ϕD：1.2、1.5mm 可选

典型应用Typical Applications:舵机、智能小机器人

电机参数（Motor data）		01A	04A	16B			
额定电压下数值（Values at nominal voltage）							
1 额定电压（Nominal voltage）	V	6	6	6			
2 空载转速（No load speed）	rpm	33620	28670	37500			
3 空载电流（No load current）	mA	250	200	300			
4 额定转速（Nominal speed）	rpm	29200	24700	33350			
5 额定转矩(最大连续转矩）（Nominal torque）	mNm	1	1	1.2			
6 额定电流(最大连续电流）（Nominal current）	A	0.82	0.7	1			
7 堵转转矩（Stall torque）	mNm	8.02	7.09	10.8			
8 堵转电流（Stall current）	A	4.94	3.8	7.4			
9 最大效率（Max efficiency）	%	66	64	69			
电机常数（Motor constant）							
10 相间电阻(Terminal resistance)	Ω	1.21	1.6	0.81			
11 转矩常数（Torque constant）	mNm/A	1.67	1.96	1.5			
12 速度常数（Speed constant）	rpm/V	5603	4778	6250			

其他特性参数Other characteristic parameters

13 环境温度范围 (Ambient temperature)	-10-40℃
14 绕组最高允许温度 (Max permissible winding temperature)	120℃
15 最高允许转速 (Max permissible speed)	35000rpm
16 电极磁极对数 (Number of the pole pairs)	1
17 相数 (Number of Phases)	3
18 电机质量 (Weight)	16.5g

端子定义(terminals)：
引线规格(cable type)：2651/28#

PIN1	VCC
PIN2	GND
PIN3	Hall A
PIN4	Hall B
PIN5	Hall C
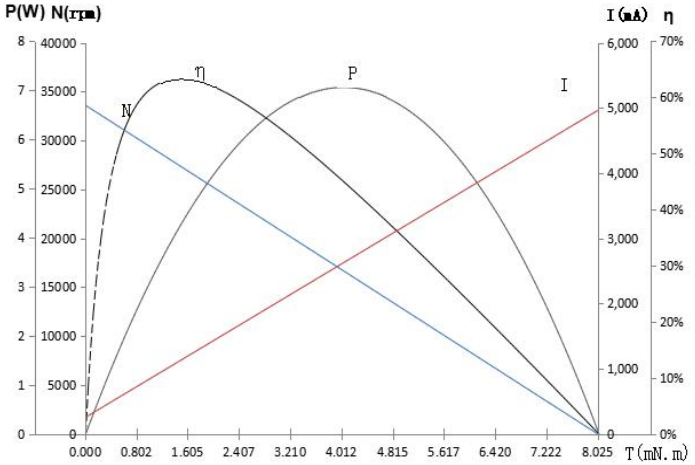
01A电机曲线图 motor curve