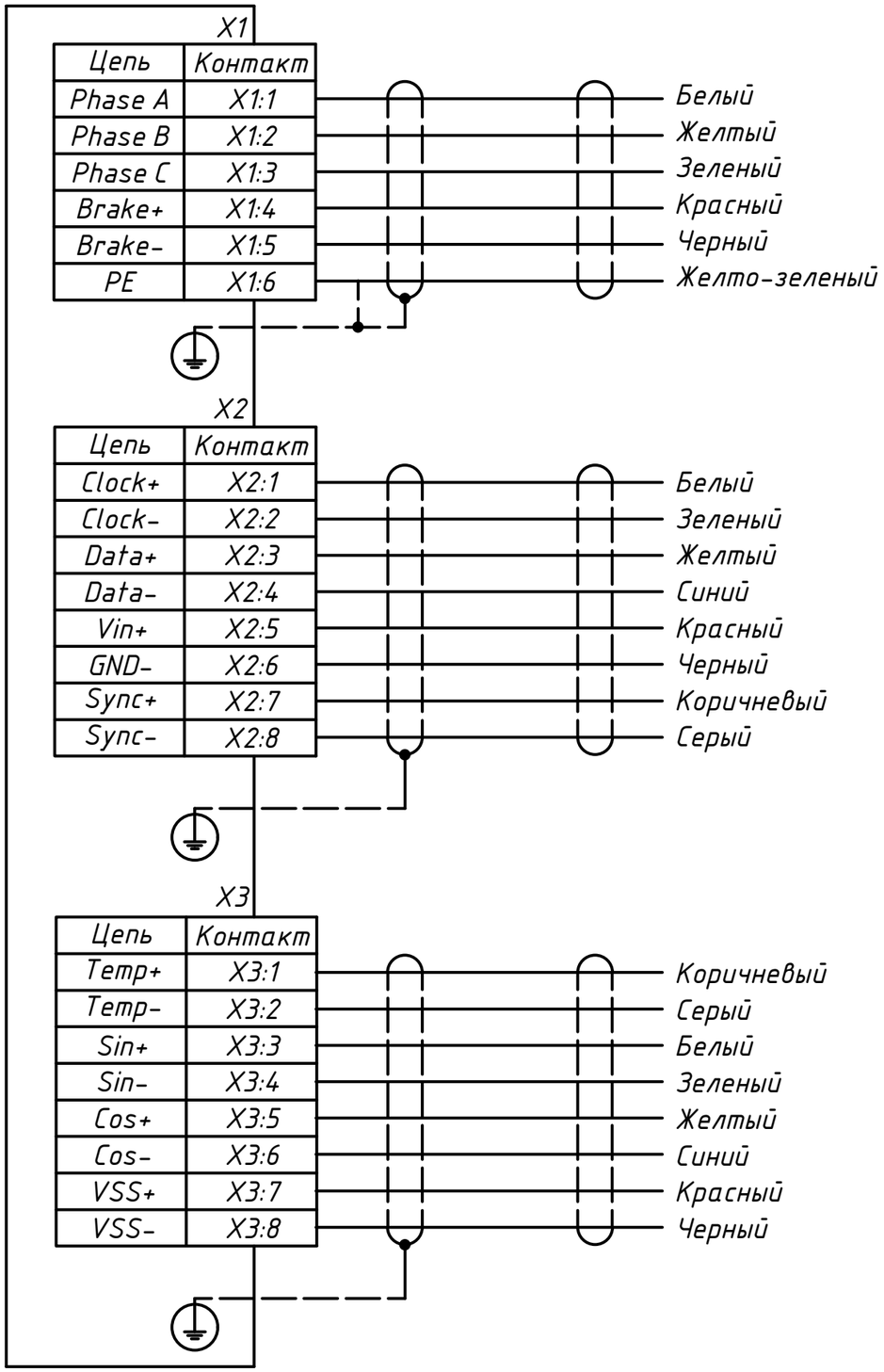
X1
Цепь
Контакт
Phase A
X1:1
Phase B
X1:2
Phase C
X1:3
Brake+
X1:4
Brake-
X1:5
PE
X1:6
Белый
Желтый
Зеленый
Красный
Черный
Желто-зеленый
X2
Цепь
Контакт
Clock+
X2:1
Clock-
X2:2
Data+
X2:3
Data-
X2:4
Vin+
X2:5
GND-
X2:6
Sync+
X2:7
Sync-
X2:8
Белый
Зеленый
Желтый
Синий
Красный
Черный
Коричневый
Серый
X3
Цепь
Контакт
Temp+
X3:1
Temp-
X3:2
Sin+
X3:3
Sin-
X3:4
Cos+
X3:5
Cos-
X3:6
VSS+
X3:7
VSS-
X3:8
Коричневый
Серый
Белый
Зеленый
Желтый
Синий
Красный
Черный