AT DRIVE™ 25x05

С ДАТЧИКОМ ХОЛЛА

Внешний вид электродвигателя

SS, DS, SP, DP

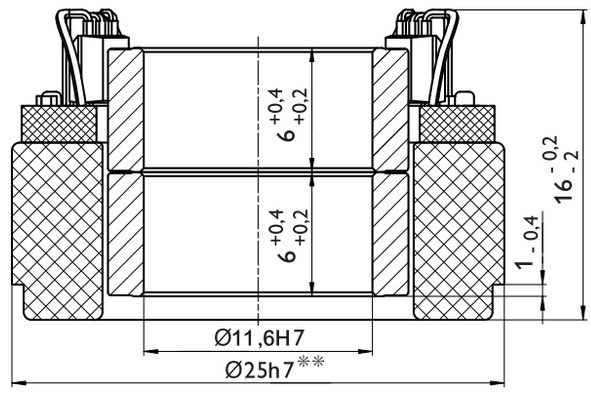

Эскиз с присоединительными размерами

Технические характеристики	Значение			
Серия	SS	DS*	SP*	DP*
Электрическая мощность, Вт	60	55	60	55
Номинальное напряжение, В	24	12	12	6
Номинальный крутящий момент, Нм	0,026	0,026	0,026	0,026
Пиковый крутящий момент, Нм	0,082	0,082	0,082	0,082
Скорость вращения (без нагрузки), об/мин	26460	22920	26460	22920
Номинальный ток, А	3,5	6	6,95	12
Постоянная момента, мНм/А	7,5	4,3	3,7	2,2
Сопротивление обмотки фаза-фаза, мОм	715	238	179	60
Индуктивность обмотки фаза-фаза, мкГн	-	-	-	-
Число пар полюсов, шт.	7	7	7	7
КПД, %	87	>87	87	>87
Диаметр статора (D), мм	25	25	25	25
Длина статора, (L без датчика Холла), мм	15	15	15	15
Внутренний диаметр ротора (d), мм	11,6	11,6	11,6	11,6
Длина ротора (l), мм	12,6	12,6	12,6	12,6
Вес электродвигателя, грамм	22	22	22	22

SS » Последовательная звезда
SP » Параллельная звезда
DS » Последовательный треугольник
DP » Параллельный треугольник

* Характеристики представлены для температуры 25°C;
** На указанном размере могут присутствовать небольшие впадины, образовавшиеся в результате термоусадки компаунда при производстве.

AT DRIVE™ 25x05

БЕЗ ДАТЧИКА ХОЛЛА

Внешний вид электродвигателя

SS, DS, SP, DP

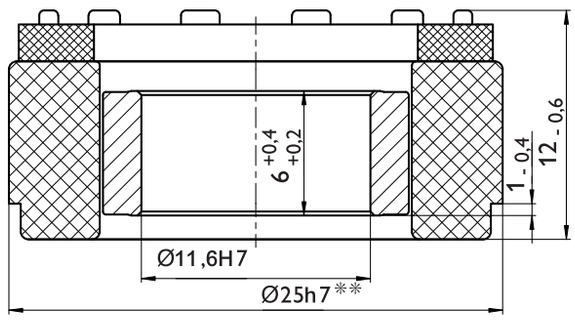

Эскиз с присоединительными размерами

Технические характеристики	Значение			
Серия	SS	DS*	SP*	DP*
Электрическая мощность, Вт	60	55	60	55
Номинальное напряжение, В	24	12	12	6
Номинальный крутящий момент, Нм	0,026	0,026	0,026	0,026
Пиковый крутящий момент, Нм	0,082	0,082	0,082	0,082
Скорость вращения (без нагрузки), об/мин	26460	22920	26460	22920
Номинальный ток, А	3,5	6	6,95	12
Постоянная момента, мНм/А	7,5	4,3	3,7	2,2
Сопротивление обмотки фаза-фаза, мОм	715	238	179	60
Индуктивность обмотки фаза-фаза, мкГн	-	-	-	-
Число пар полюсов, шт.	7	7	7	7
КПД, %	87	>87	87	>87
Диаметр статора (D), мм	25	25	25	25
Длина статора, мм	12	12	12	12
Внутренний диаметр ротора (d), мм	11,6	11,6	11,6	11,6
Длина ротора (l), мм	12,6	12,6	12,6	12,6
Вес электродвигателя, грамм	22	22	22	22

SS » Последовательная звезда
SP » Параллельная звезда
DS » Последовательный трегольник
DP » Параллельный треугольник

* Характеристики представлены для температуры 25°C;
** На указанном размере могут присутствовать небольшие впадины, образовавшиеся в результате термоусадки компаунда при производстве.

AT DRIVE 25x05

Схема подключения:

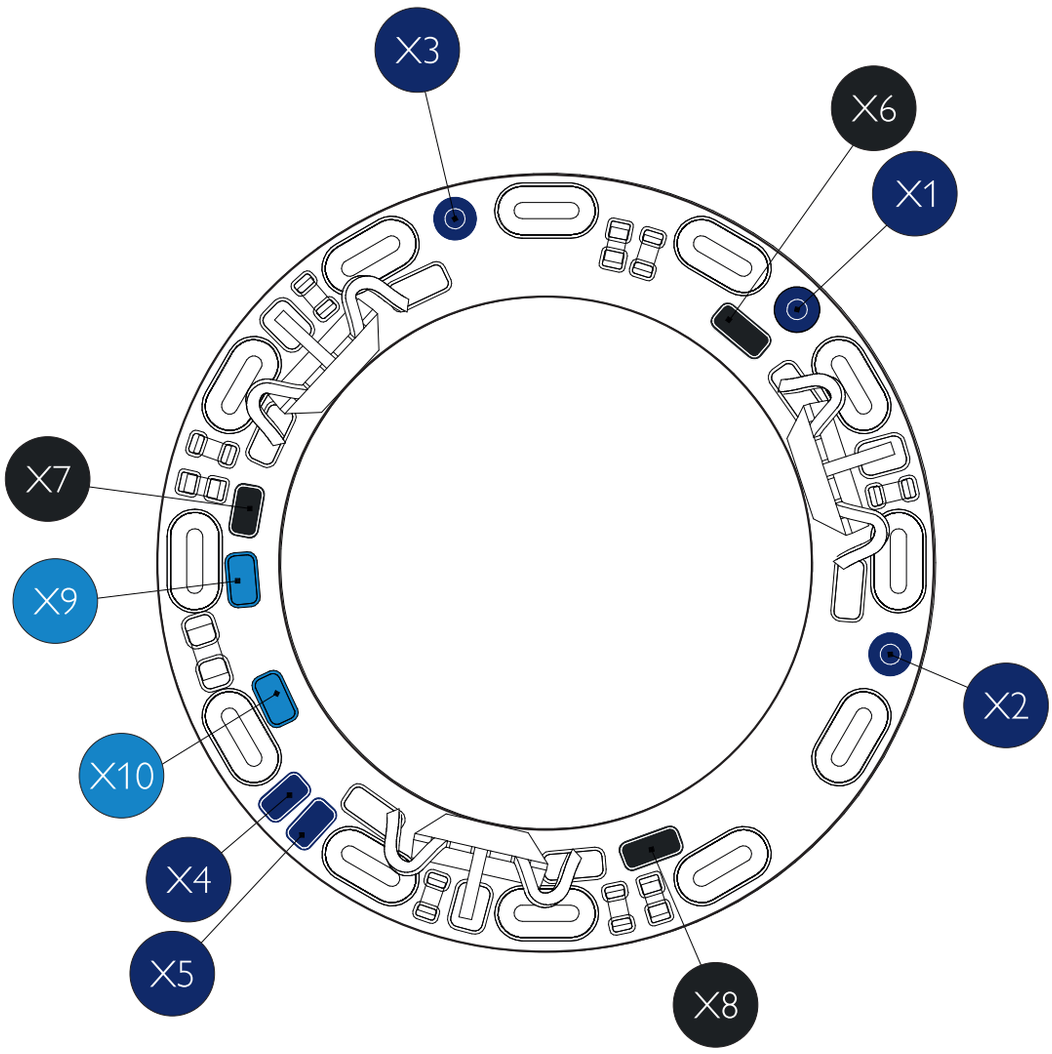

- **Подключение электропитания:**

  X1 – Фаза B
  X2 – Фаза C
  X3 – Фаза A

- **Подключение датчиков Холла:**

  X4 – 5V
  X5 – GND
  X6 – Hall 1
  X7 – Hall 2
  X8 – Hall 3

- **Подключение датчиков температуры:**

  X9 – Temp1 (PT1000 Sensor)
  X10 – Temp2 (PT1000 Sensor)

Механические характеристики:

Зависимость крутящего момента от скорости вращения ротора **AT Drive™ 25x05**

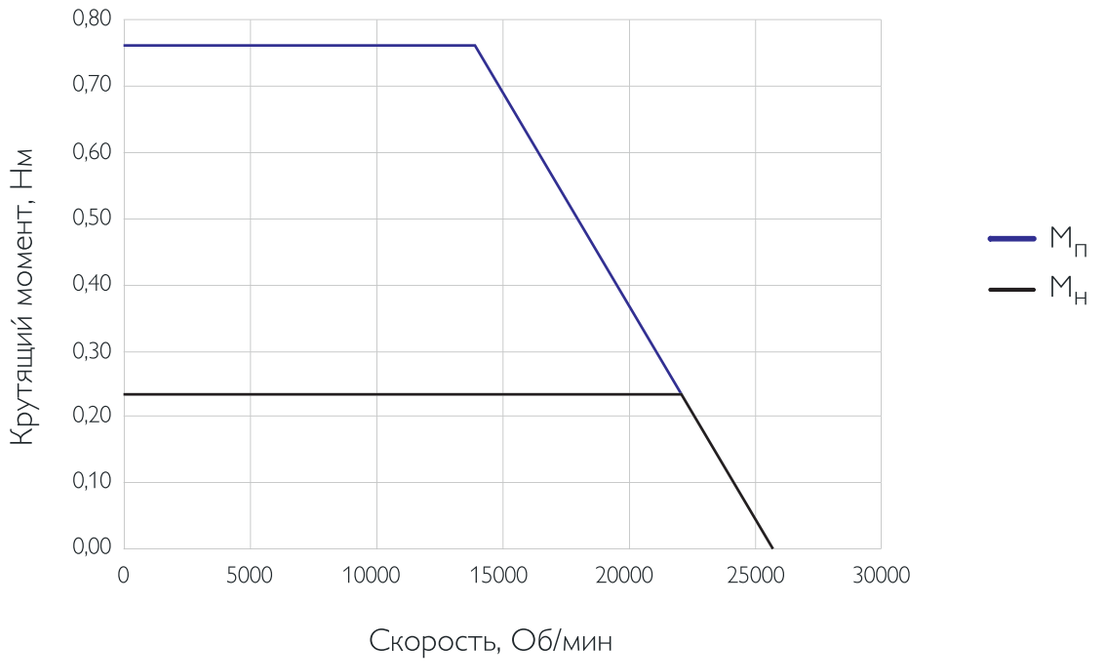

Зависимость крутящего момента от среднеквадратичного тока **AT Drive™ 25x05**

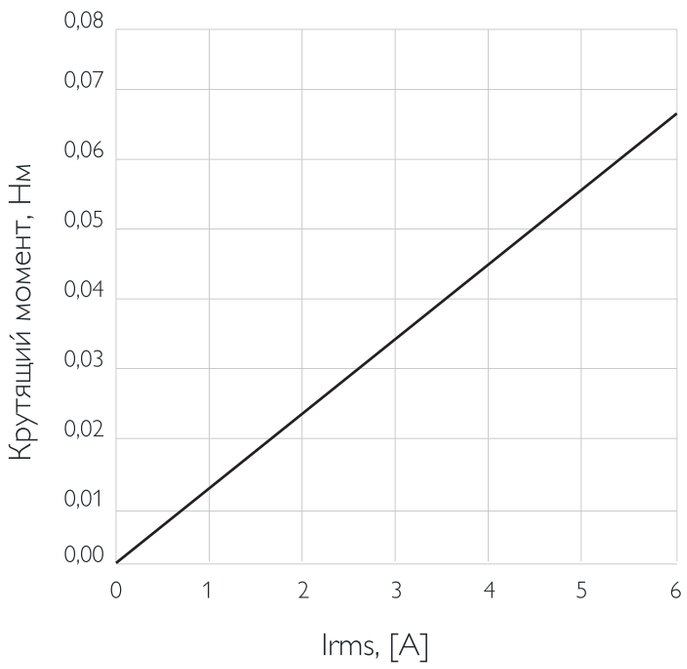

AT DRIVE 25x05

Схема коммутации обмоток:

X1 – Фаза B
X2 – Фаза C
X3 – Фаза A

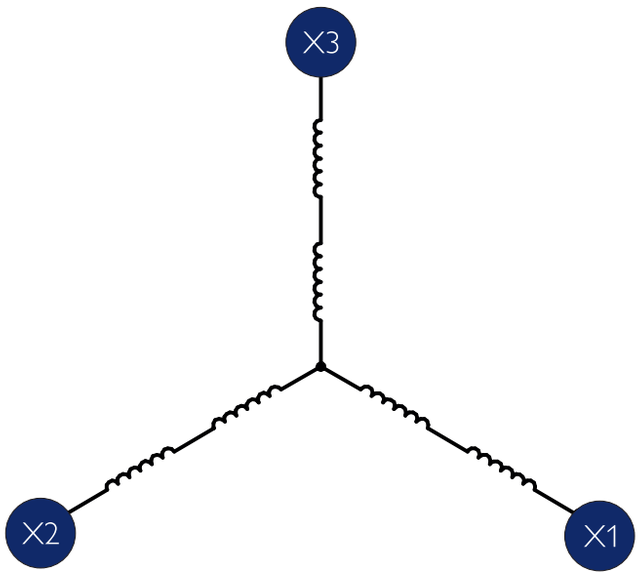

Последовательная звезда

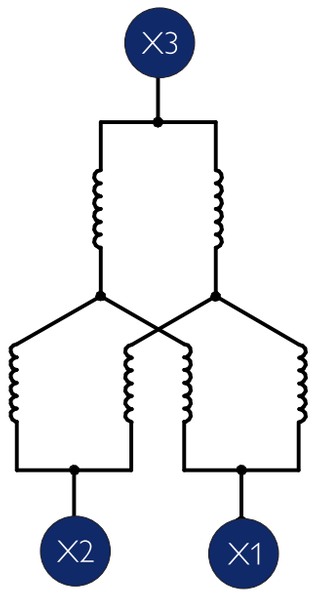

Параллельная звезда

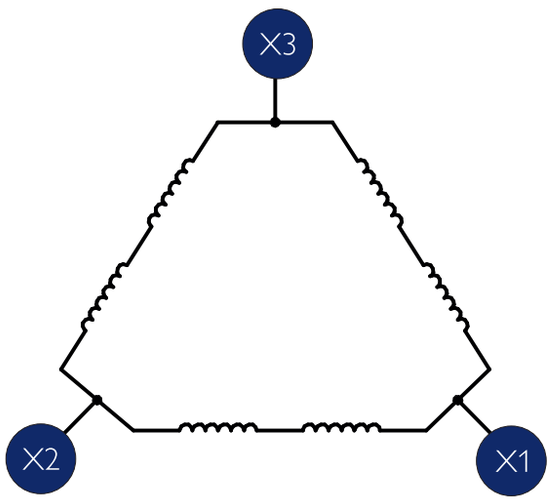

Последовательный треугольник

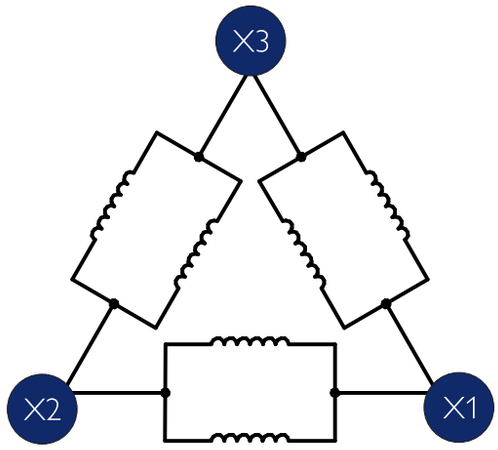

Параллельный треугольник